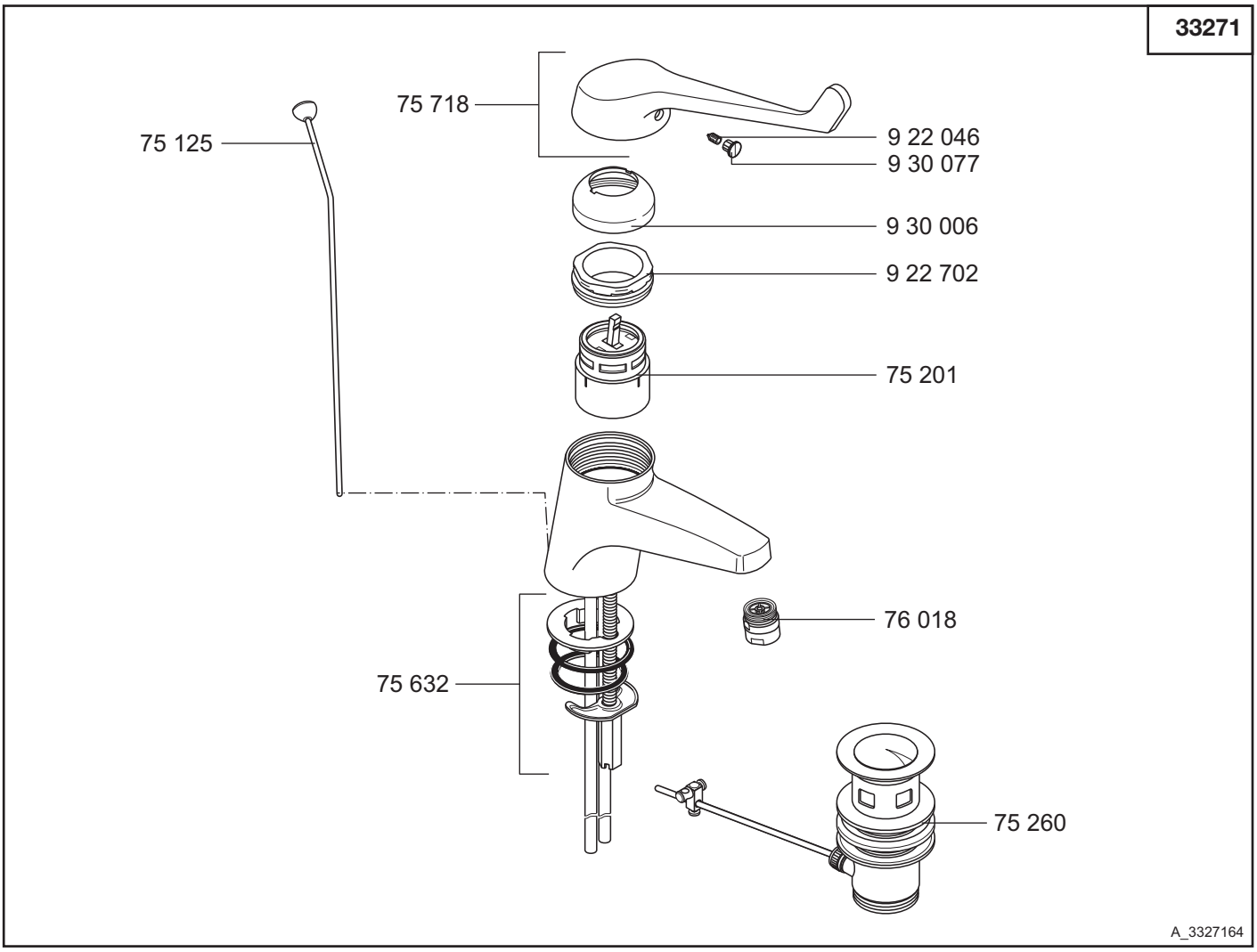

33271	Waschtisch-Einhandmischer DN 8	single lever basin mixer DN 8	ééngreeps wastafelmengkraan
75 125	Zugstange	lift rod	trekstang
75 201	Kartusche	cartridge	cartouche
75 260	Ablaufgarnitur	pop up waste	afvoergarnituur
75 632	Befestigungssatz	assembling set	bevestigingsset
75 718	Hebel, KLUDI MEDI MIX	lever for KLUDI MEDI MIX	greep voor KLUDI MEDI MIX
76 018	Care-Strahlregler	care flow straightener	Care-mondstuk
922 046	Gewindestift	threading lathe	inbus schroef
922 702	Spannschraube	screw	spanschroef
930 006	Abdeckkappe	cover cap	afdekkap
930 077	Markierungsstopfen	red/blue insert	markeringsstop